سنسور نوری
سنسور مجاورتی
انکودر
کنترلر دما
پی ال سی
شیر هیدرولیک
شیر پنوماتیک
سنسور خازنی
سنسور القائی
سطح سنج خازنی
پمپ هیدرولیک
سنسور لیزری
سنسور فشار
سنسور دما
ترموکوپل
پی آی دی کنترلر
HMI
اسکادا
پروفیباس
دیا اکوزیشن
سطح سنج ارتعاشی
درایو
اینورتور
لود سل
کنترلر دور
استپ موتور
موتور القائی
استرین گیج
سنسور آلتراسونیک
سنسور فاصله
رکوردر
سیستم ثبت اطلاعات
سطح سنج مواد پودری
سطح سنج مایعات
سطح سنج ضد انفجار

سنسور لیزری فاصله دقیق

Laser distance

این سنسور لیزری با امکان اندازه گیری فاصله و ارتفاع با خروجی آنالوگ علاوه بر خروجی آنالوگ دو خروجی ترانزیستوری نیز میدهد . سنسور فاصله لیزری زیر نسل جدیدی از سنسور های اندازه گیری قدرتمندی است که با دقت در حدود میکرون در کورس چندین سانتیمتر طراحی شده و بدون نیاز به کنترلر قادر خارجی قادر به صدور فرمان کنترلی است . از این سنسور لیزری به صورت OEM در اندازه گیری فاصله به شکل صنعتی در تجهیزات مختلف استفاده میگردد و بسیاری از ویژگی های برجسته سنسورهای صنعتی حرفه ای نظیر IP67 و کارکرد ساده با دو کلید و چراغ های نمایشگر وضعیت را داراست . همچنین برای حفظ بازتاب در یک سطح ثابت و تشخیص نقاط پیک مجهز به شاتر الکترونیکی با رزولوشن بالا میباشد که عملکرد با ثبات دستگاه را در شرایط غیر پایا ممکن میسازد .

توضیحات

مشخصات

Control output		1 ch : Q2 (default is result of self check) NPN/PNP open collector 100mA max. / 30VDC (residual voltage max. 1.8V)
Analog output		---
Communication		RS-422 : 9600, 19200, 38400, 76800 bps
Temp. drift		±0.08% / ℃ F.S.
Indicators	Distance	Bar graph LED on top surface
	Output	ON : Orange (Q2)
	Input	ON : Orange (MF)
MF (Multi Function) input		Select from Laser stop, External Teach *3, Sample and hold Response time : 3ms max.
Supply voltage		DC 12~24V (+10/-5%)
Current consumption		max.55mA
Connection		Cable : 2m, dia.=5mm / Connector : M12 8pin
Protection circuit		Reverse connection protection, Over current protection
Protection category		IP67
Operating Temp./Humid.		-10~+45℃ / 35~85%RH (No condensation or freezing)
Ambient illuminance		Sun light : 10,000lx max. Incandescent lamp : 3,000lx max.
Vibration resistance		10 to 55 Hz, Double amplitude 1.5mm, 2h for XYZ axis
Shock resistance		50G (500m/s^2), XYZ axis for 3 times
Material		Case: PBT, Front window: PMMA
Weight		approx. 65g

WWW.ABZARAN.COM

سنسور نوری
سنسور مجاورتی
انکودر
کنترلر دما
پی ال سی
شیر هیدرولیک
شیر پنوماتیک
سنسور خازنی
سنسور القائی
سطح سنج خازنی
پمپ هیدرولیک
سنسور لیزری
سنسور فشار
سنسور دما
ترموکوپل
پی آی دی کنترلر
HMI
اسکادا
پروفیبس
دیا اکوزیشن
سطح سنج ارتعاشی
درایو
اینورتور
لود سل
کنترلر دور
استپ موتور
موتور القائی
استرین گیج
سنسور آلتراسونیک
سنسور فاصله
رکوردر
سیستم ثبت اطلاعات
سطح سنج مواد پودری
سطح سنج مایعات
سطح سنج ضد انفجار

سنسور لیزری فاصله دقیق

Laser distance

Cable type

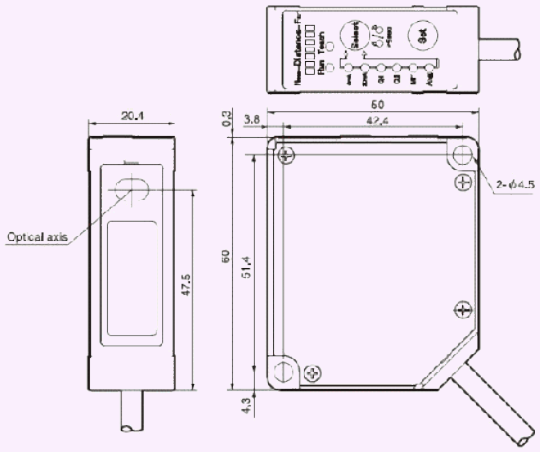

M12 Connector type

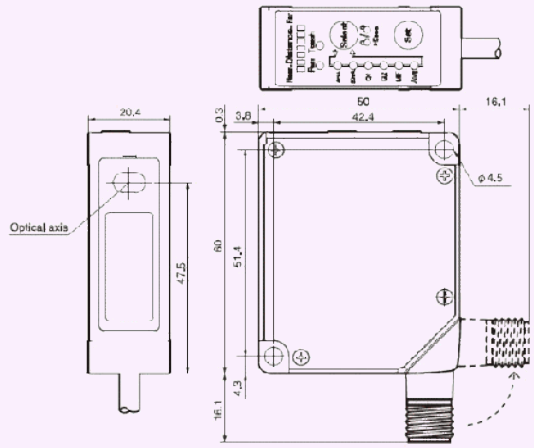

Connector pinout

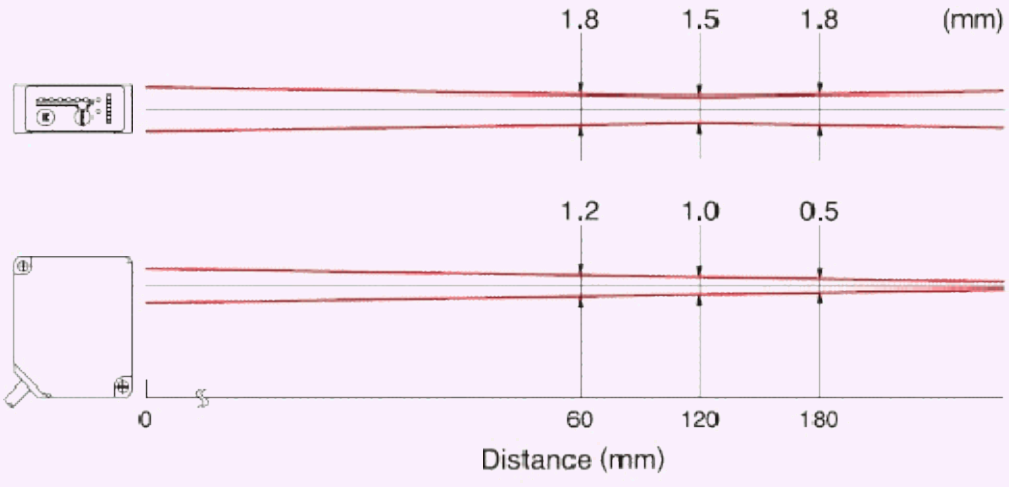

ابعاد نصب

Sopt Size